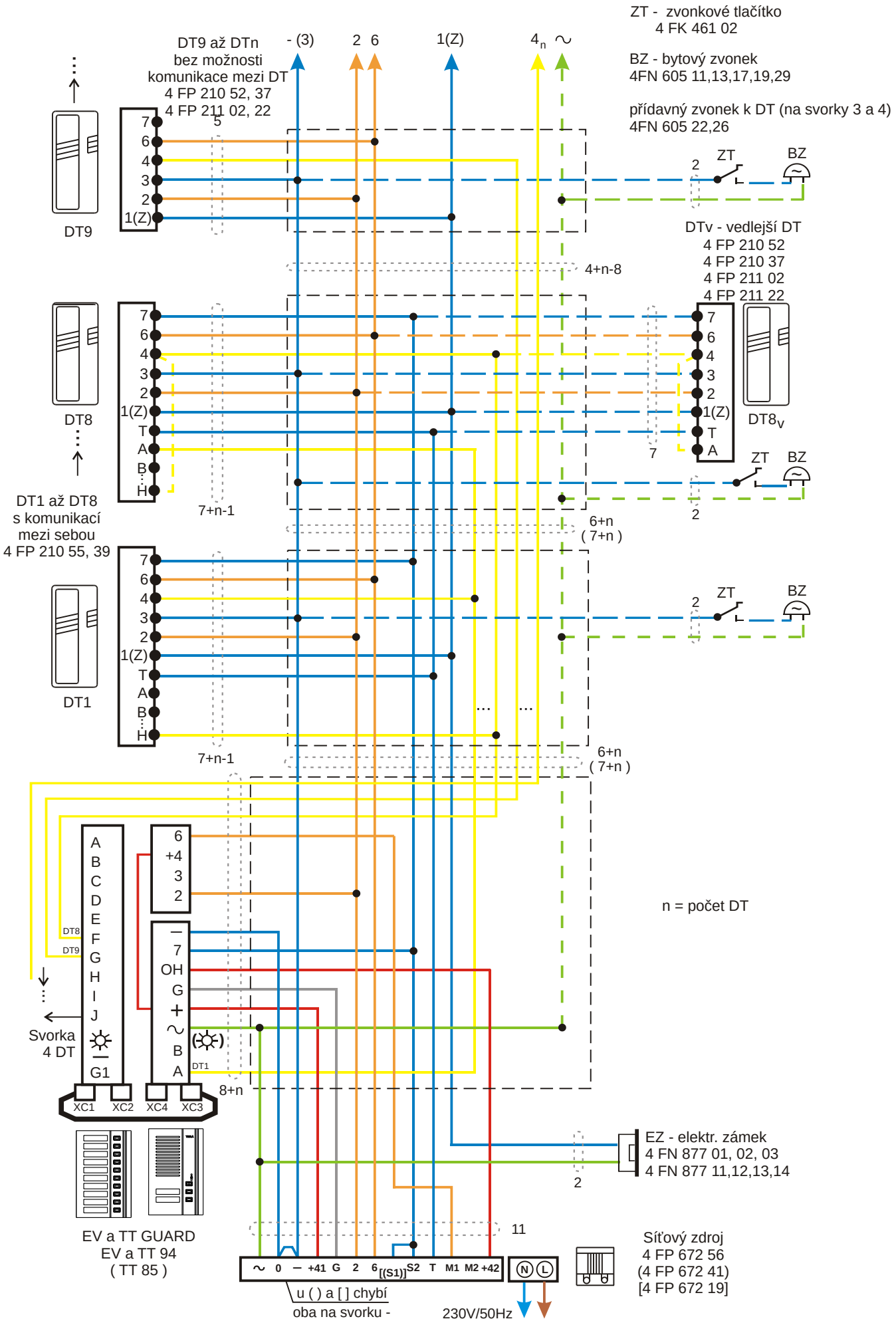
ZT - zvonkové tlačítko
4 FK 461 02
BZ - bytový zvonek
4FN 605 11,13,17,19,29
přídavný zvonek k DT (na svorky 3 a 4)
4FN 605 22,26
DT9 až DTn
bez možnosti
komunikace mezi DT
4 FP 210 52, 37
4 FP 211 02, 22
- (3)
2 6
1(Z)
4n ~
DT9
DTv - vedlejší DT
4 FP 210 52
4 FP 210 37
4 FP 211 02
4 FP 211 22
4+n-8
DT8
DT8v
DT1 až DT8
s komunikací
mezi sebou
4 FP 210 55, 39
7+n-1
6+n
(7+n)
DT1
n = počet DT
Svorka
4 DT
8+n
XC1 XC2 XC4 XC3
EZ - elektr. zámek
4 FN 877 01, 02, 03
4 FN 877 11,12,13,14
EV a TT GUARD
EV a TT 94
(TT 85)
u ( ) a [ ] chybí
oba na svorku -
230V/50Hz
Síťový zdroj
4 FP 672 56
(4 FP 672 41)
[4 FP 672 19]