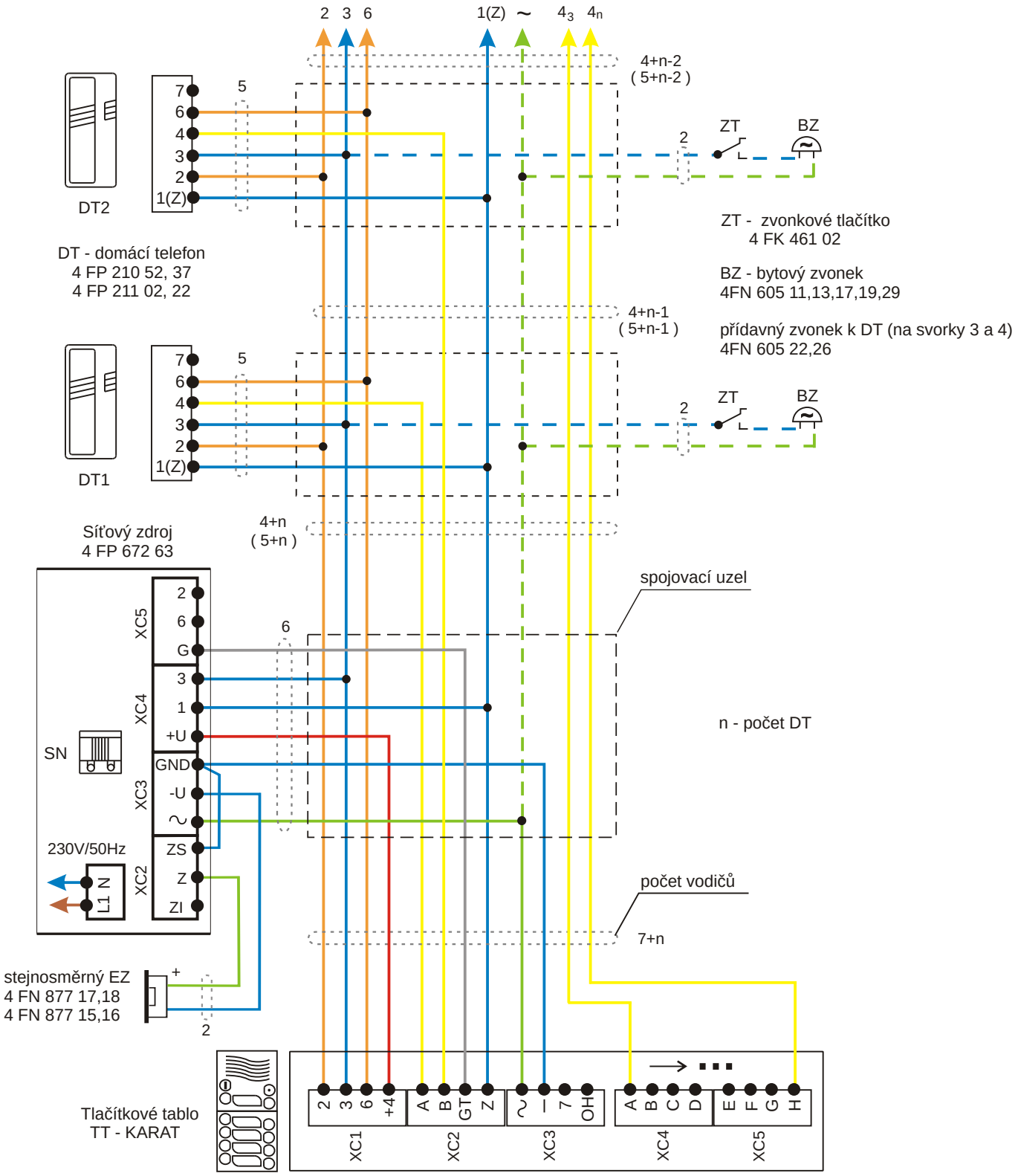
2 3 6
1(Z) ~
4₃ 4n
4+n-2
(5+n-2)
DT2
7
6
4
3
2
1(Z)
5
2
ZT
BZ
ZT - zvonkové tlačítko
4 FK 461 02
DT - domácí telefon
4 FP 210 52, 37
4 FP 211 02, 22
BZ - bytový zvonek
4FN 605 11,13,17,19,29
4+n-1
(5+n-1)
přídavný zvonek k DT (na svorky 3 a 4)
4FN 605 22,26
DT1
Síťový zdroj
4 FP 672 63
4+n
(5+n)
spojovací uzel
XC5
XC4
XC3
XC2
G
3
1
+U
GND
-U
~
ZS
Z
ZI
6
SN
n - počet DT
230V/50Hz
L1 N
počet vodičů
7+n
stejnosměrný EZ
4 FN 877 17,18
4 FN 877 15,16
+
Tlačítkové tablo
TT - KARAT
2 3 6 +4
A B GT Z
~ – 7 OH
A B C D
E F G H
XC1
XC2
XC3
XC4
XC5