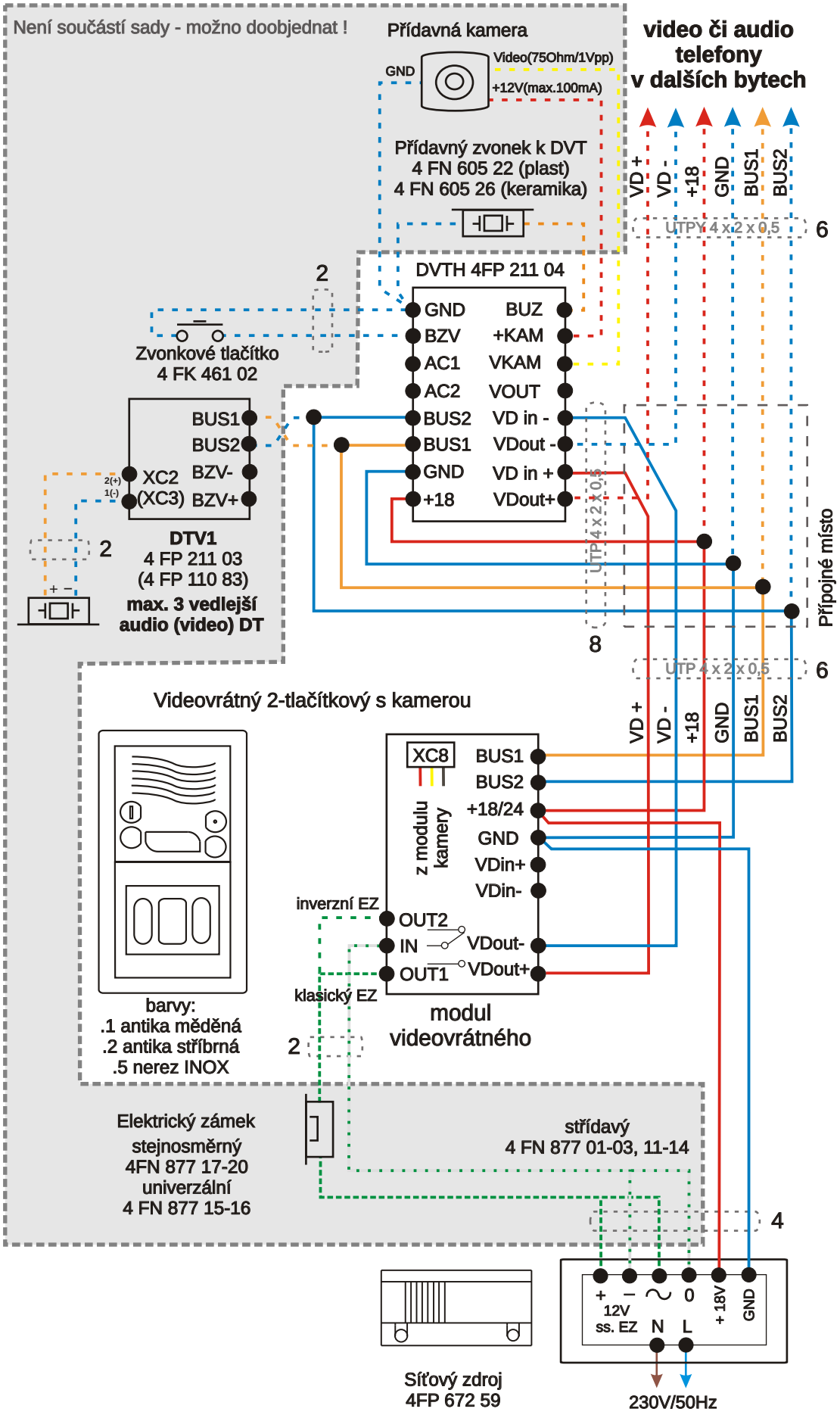Schéma zapojení Videosady Elegant vč. přídavných komponent